COBALLES
PREMIUM QUALITY IN HOT WATER SYSTEMS

Instrukcja Instalacji i Obsługi
Gwarancja

Podgrzewacze ze stali nierdzewnej AISI444

KENDRA ECO / KENDRA ECO S
200-300-400-500

INOX
STAL
NIERDZEWNA

Numer fabryczny …….

Data montażu urządzenia …….

Uwaga wypełnia instalator urządzenia

Dziękujemy za preferencje przy wyborze nas. Sprzęt ten z pewnością spełni Twoje oczekiwania, zapewniając komfort przy maksymalnych oszczędnościach.
Poświęcamy dużo czasu, energii i zasobów na opracowywanie innowacji, które promują efektywność energetyczną i przyczyniają się do ochrony środowiska.

Dla lepszej interpretacji do instrukcji dołączone zostaną następujące symbole:

UWAGA NIEBEZPIECZEŃSTWO Ryzyko poważnych obrażeń	**UWAGA** Ryzyko uszkodzenia mienia	**Informacje dotyczące instalacji i konserwacji.**

Przepisy bezpieczeństwa

- Należy ściśle przestrzegać poniższych instrukcji bezpieczeństwa, aby uniknąć szkód wyrządzonych ludziom, zwierzętom lub rzeczom oraz samemu zbiornikowi.
- Ciśnienie w zbiorniku nie może być wyższe niż wartości podane w niniejszej instrukcji i na tabliczce znamionowej dołączonej do zbiornika. Należy zawsze przestrzegać parametrów technicznych przedstawionych na tej tabliczce.
- Zbiornik nie zostanie odłączony od instalacji, w której się znajduje, bez uprzedniego całkowitego rozładowania ciśnienia wewnętrznego.
- Nie używaj zbiornika do celów innych niż jego przeznaczenie

NARODOWY INSTYTUT ZDROWIA PUBLICZNEGO PZH
PRODUKT Z ATESTEM

INOX
STAL NIERDZEWNA

Zbiornik pompy ciepła – KendraECO, jako zbiornik ciśnieniowy, został wyprodukowany zgodnie z zasadniczymi wymaganiami bezpieczeństwa ustanowionymi w Dyrektywie Parlamentu Europejskiego i Rady 2014/68/UE z dnia 15 maja 2014 r. w sprawie zbliżenia ustawodawstw państw członkowskich dotyczących urządzeń ciśnieniowych, a także wyprodukowany zgodnie z dyrektywami ErP 2009/125 CE i ELD oraz 2010/30/UE. Niniejsza instrukcja obsługi dotyczy wszystkich modeli z tej serii.

DANE TECHNICZNE

Zbiornik ten wykonany jest ze stali nierdzewnej F18 (AISI444)
Jest to hermetycznie zamknięty zbiornik, zaprojektowany do następujących warunków pracy.
Maksymalne ciśnienie testowe zbiornik/wężownica: 12 / 12 bar.
Maksymalne ciśnienie robocze zbiornik/wężownica: 6 / 6 bar.
Temperatura projektowa Min. / Max.: 5 / 90 ºC.
Temperatura pracy: 60ºC.
W opcji z grzałką elektryczną: napięcie zasilania: 230 V 50/60 Hz (jednofazowa).
Pojemność: w zależności od modelu (PATRZ TABLICZKA ZNAMIONOWA ZNAJDUJĄCA SIĘ NA ZBIORNIKU)

Na tabliczce znamionowej znajdziesz inne cechy zbiornika, takie jak:
Rok produkcji, Ciśnienie próbne itd.

Ta tabliczka znamionowa jest zamocowana w widocznym miejscu na zbiorniku. Pod żadnym pozorem nie można jej usuwać ani modyfikować. W przeciwnym razie możesz stracić gwarancję na zbiornik.

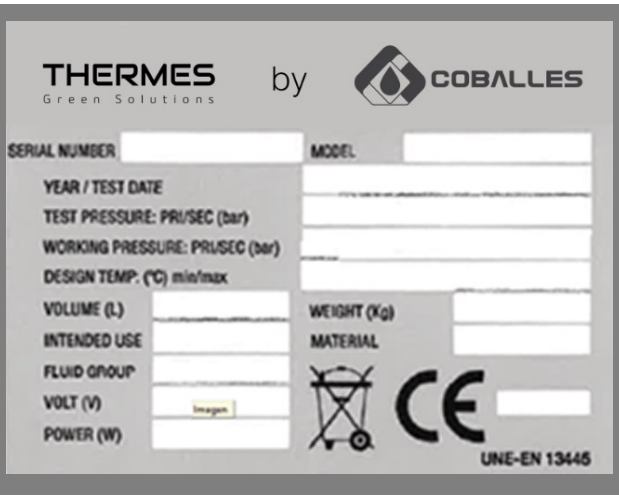

Instalacja zasobnika

Podgrzewacz ze stali nierdzewnej AISI444 KENDRA

UWAGA: Szanowny Użytkowniku, Przed przystąpieniem do uruchomienia prosimy o uważne przeczytanie instrukcji obsługi i szczegółowe zapoznanie się ze wskazaniami dotyczącymi bezpieczeństwa użytkowania urządzenia. Instrukcję należy zachować, aby w razie potrzeby można było z niej ponownie skorzystać. Przy przekazaniu urządzenia osobom trzecim należy przekazać również instrukcję eksploatacji. Instrukcja należy do wyposażenia wymiennika

1. Zasobnik wody użytkowej KENDRA należy podłączyć do instalacji wodnej (z możliwością rozłączenia np. w celu konserwacji) o ciśnieniu wody min 1,5 Bar, max 6 bar i instalacji o ciśnieniu nieprzekraczającym 6 bar. Każdy zasobnik musi być wyposażony w reduktor ciśnienia o nastawie 3 bar. Po każdym podgrzaniu ciepłej wody w zasobniku wzrasta ciśnienie, dlatego też każdy wymiennik musi być wyposażony w zawór bezpieczeństwa, zamontowany na doprowadzeniu wody zimnej, o ciśnieniu znamionowym 6 bar, który będzie chronił wymiennik przed nadmiernym wzrostem ciśnienia. Podczas podgrzewania wody, może następować niewielki, chwilowy wypływ z zaworu bezpieczeństwa, co świadczy o wzroście ciśnienia powyżej znamionowego i zadziałaniu zaworu. W żaden sposób nie można temu przeciwdziałać, ponieważ zablokowanie zaworu bezpieczeństwa może być przyczyną awarii urządzenia. Odpływ z zaworu bezpieczeństwa powinien być odprowadzony do kanalizacji lub kratki ściekowej. Przewód odpływowy zaworu bezpieczeństwa powinien być zainstalowany w otoczeniu wolnym od przemarzań i pozostawać otwarty do atmosfery. Producent nie ponosi odpowiedzialności za zalanie pomieszczenia w wyniku zadziałania zaworu.

2. Zasobnik wody użytkowej KENDRA musi zostać zainstalowany wraz z naczyniem przeponowym do CWU w doborze jak pokazano poniżej w tabeli. Naczynie powinno być ustawione na 3 bary.

Pojemność zbiornika (l)	Pojemność naczynia przeponowego (l)
200	18
250	18
300	24
400	35
500	35

NIGDY NIE URUCHAMIAJ SYSTEMU GRZEWCZEGO JEŚLI ZBIORNIK NIE JEST NAPEŁNIONY WODĄ.

Napełnianie wody

Najpierw sprawdzić, czy wszystkie podłączenia rurowe są podłączone prawidłowo.

Następnie wykonać następujące czynności:

1. Odkręcić zawór wody ciepłej - pozostawić go w tej pozycji.
2. Otworzyć dopływ wody ziemnej do urządzenia. Sprawdzić, czy woda z otwartego zaworu wody ciepłej płynie swobodnie, bez żadnych zapowietrzeń.
3. Zakręcić zawór ciepłej wody.
4. Napełnianie / odpowietrzanie wężownicy : kierować się instrukcjami od zewnętrznych źródeł ciepła.

Spuszczanie wody

UWAGA : Temperatura wody w urządzeniu może przekraczać 75 °C i grozi poparzeniem. Przed przystąpieniem do opróżniania należy odkręcić kurek wody ciepłej do maksymalnego ciśnienia/maksymalnej temperatury na co najmniej 3 minuty.

1. Odłączyć zasilanie elektryczne elementu grzejnego o ile występuje.
2. Zamknąć dopływ wody zimnej.
3. Odkręcić kurek wody ciepłej i pozostawić go tak w celu zapobieganiu powstaniu ciśnienia.
4. Odłączyć przewody podające do urządzenia wodę zimną. Następuje spuszczenie wody z urządzenia,

Instalacja zasobnika

Element Grzejny

Na wyposażeniu każdego zbiornika znajduję się tytanowy element elektryczny o mocy 3kW 230V. Grzałka posiada standardowy gwint wewnętrzny 1 1/2". Posiada kontrolną lampkę, która świeci gdy grzałka jest włączona i działa poprawnie.

Element grzejny powinien być podłączany przez wykfalifikowanego pracownika

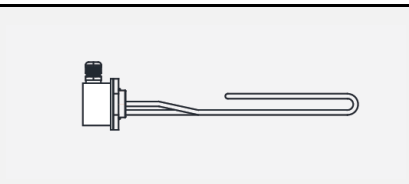	**GRZAŁKA TYTANOWA 3000W 1/½"** **Jedna Faza** **Ref.: 800313**	**200L** **300L** **400L** **500L**

KORZYSTANIE Z GRZAŁKI ELEKTRYCZNEJ

1) **Moduł sterujący grzałką**. Elementy sterujące, które pozwalają kontrolować działanie ogrzewania elektrycznego. Zawiera termostat i termostat bezpieczeństwa.

2) **Opór elektryczny**. Ogrzewanie wody odbywa się poprzez elektryczny opór zanurzeniowy. Napięcie zasilania: 230 V 50/60 Hz.

3) **Termostat.** Służy do wyboru temperatury, do której woda w zbiorniku zostanie podgrzana przez elektryczny opór grzewczy. Zazwyczaj wartość ta wynosi 60°C.

4) **Zabezpieczenie termiczne.** Służy do zapobiegania nieprawidłowemu podgrzewaniu wody, które może wystąpić na przykład z powodu wadliwego termostatu. Termostat bezpieczeństwa odcina obwód rezystancyjny, jeśli woda osiągnie temperaturę 95°C.

Możesz sprawdzić, czy zabezpieczenie termiczne (termik) zadziałał, zdejmując małą plastikową pokrywę, która go zakrywa. Termostat bezpieczeństwa zadziałał, jeśli widać mały czerwony przycisk wystający z korpusu termostatu bezpieczeństwa. W takim przypadku należy odłączyć instalację elektryczną od sieci elektrycznej i natychmiast wezwać serwis techniczny. Należy zachować szczególną ostrożność podczas korzystania z gorącej wody w takich warunkach, ponieważ może ona mieć znacznie wyższą temperaturę niż zwykle, co może grozić poparzeniem.
Jako środek ostrożności, nigdy nie używaj elementów sterujących panelu elektrycznego, jeśli podłoga w pomieszczeniu, w którym jest zainstalowany, jest mokra (na przykład w łazience po prysznicu), ponieważ istnieje ryzyko porażenia prądem, jak w przypadku każdego innego urządzenia elektrycznego.
Odłączając urządzenie od sieci elektrycznej, należy pociągnąć za wtyczkę, a nie za kabel.

Lista kontrolna

Zasobnik ze stali nierdzewnej KENDRA ECO

Lista kontrolna obowiązkowa:

1. Upewnić się, że wszystkie połączenia rurowe do i z urządzenia są szczelne i nie przeciekają.
2. Upewnić się, że przewód przelewowy z zaworów bezpieczeństwa (na zimniej wodzie) jest drożny i nie uszkodzony oraz, że został zainstalowany bez narażenia na mróz, ze spadkiem w kierunku odpływu.
3. Upewnić się, że urządzenie stoi na posadzce stabilnie, pionowo i jest wypoziomowane.
4. Na wejściu zimnej wody został zainstalowany:

- Reduktor ciśnienia wody max. 3.5 Bar
- Zawór bezpieczeństwa 6 Bar
- Zawór zwrotny
- Naczynie przeponowe o odpowiedniej pojemności jak wskazano w tabeli na stronie 4.

5. Wszelkie podłączenia z króćcami zasobnika muszą być tylko i wyłącznie mosiężne !
6. Jakość wody musi być zgodna z dyrektywą Rady UE 98/83/WE. Jakość wody należy sprawdzić przed montażem zbiornika, aby zapobiec pojawieniu się korozji lub kamienia. Do obiegu ciepłej wody użytkowej nie można dodawać dodatku przeciw zamarzaniu. Aby zapewnić dłuższą żywotność zasobników wody użytkowej, należy zagwarantować wysoką jakość wody o niskim poziomie CaCO3. W innym przypadku trzeba zainstalować anodę tytanową.

Parametry wody	Zakres
Chlorki (ppm)	X<200
Siarczany (ppm)	X<250
Twardość wody (ppm)	X<250
PH wody	7-9
Przewodność elektryczna mS/m	200-650

Nie dostosowanie się do powyższych informacji będzie skutkować utratą gwarancji.

Podgrzewacze KENDRA ECO są zaprojektowane do współpracy z pompami ciepła. Duża powierzchnia wężownicy o wysokiej wydajności zaspokoi potrzeby każdej instalacji.

Główne zalety :

⇒ wykonane ze stali nierdzewnej AISI 444

⇒ wężownice z wysokogatunkowej stali nierdzewnej AISI444

⇒ szybki nagrzew wody

⇒ pasywacja oraz trawienie całego zbiornika

⇒ izolacja z bez freonowej pianki poliuretanowej—klasa B

⇒ całkowicie zaizolowany aby zminimalizować straty ciepła

⇒ dostępne w pojemnościach od 200-500L

⇒ obudowa z włókna szklanego w kolorze białym

⇒ atest PZH

⇒ zawór bezpieczeństwa temp. ciśnieniowy jako dodatkowa ochrona zbiornika

⇒ grzałka tytanowa elektryczna 230V 3kW w komplecie ze zbiornikiem

Specyfikacja Techniczna

Podgrzewacz ze stali nierdzewnej AISI444 KENDRA ECO z jedną wężownicą (pompa ciepła)

	DANE TECHNICZNE	JEDNOSTKA	KENDRA ECO 200	KENDRA ECO 300	KENDRA ECO 400	KENDRA ECO 500
OGÓLNE DANE TECHNICZNE	Pojemność	l	**200**	**300**	**400**	**500**
	Średnica	mm	Ø530	Ø600	Ø660	Ø780
	Wysokość	mm	1693	1853	1950	1911
	Waga	kg	71	81	95	143
	Maksymalne ciśnienie robocze zbiornika	bar	6	6	6	6
	Maksymalne ciśnienie robocze wężownicy	bar	6	6	6	6
	Maksymalna temperatura pracy	°C	90	90	90	90
	Grubość izolacji bocznej zbiornika	mm	50	50	50	65
	Grubość izolacji górnej zbiornika	mm	80	80	80	80
	Rodzaj izolacji	typ	twarda piana PUR	twarda piana PUR	twarda piana PUR	twarda piana PUR
	Ilość wstrzykniętej piany pur	kg/m3	46	46	46	46
	Klasa energetyczna	ERP	B	B	B	B
	Straty postojowe	W	60	69	76	82
	Straty cieplne	kWh/24h	1,44	1,656	1,824	1,968
	Obudowa	typ	włókno szklane	włókno szklane	włókno szklane	włókno szklane
	Kolor obudowy	typ	biały	biały	biały	biały
	Ilość wężownic	szt	1	1	1	1
WĘŻOWNICA DO PC	Powierzchnia wężownicy do pompy ciepła	m2	**2.6**	**3.2**	**3.4**	**3.5**
	Pojemność wężownicy do pompy ciepła	l	17.1	21	22.5	23.11
	Moc wężownicy pc (50°c)	kW	34	42	46	49
	Wydajność wężownicy pc (50°c)	l/h	850	1040	1132	1215
	Moc wężownicy pc (70°c)	kW	51.8	63	73	74
	Wydajność wężownicy pc (70°c)	l/h	1274	1560	1805	1823
PRZYŁĄCZA DO ZBIORNIKA	Przyłącze ciepłej wody	GW/cal	3/4"	1"	1"	1"
	Przyłącze zminej wody	GW/cal	3/4"	1"	1"	1"
	Przyłącze grzałki elektrycznej	GW/cal	1 1/2"	1 1/2"	1 1/2"	1 1/2"
	Przyłącze wężownicy do pompy ciepła 1	GW/cal	3/4"	1"	1"	1"
	Przyłącze czujnika temperatury	GW/cal	1/2"	1/2"	1/2"	1/2"
	Przyłącze wężownicy do pompy ciepła 1	GW/cal	3/4"	1"	1"	1"
	Przyłącze cyrkulacji	GW/cal	3/4"	3/4"	3/4"	3/4"
	Przyłącze spustu wody	GW/cal	3/4"	3/4"	3/4"	3/4"
	Przyłącze dodatkowe	GW/cal	3/4"	3/4"	3/4"	3/4"

Dane konstrukcyjne podane w katalogu mogą ulec zmianie bez powiadomienia.

Rysunki Techniczne

Podgrzewacz ze stali nierdzewnej AISI444 KENDRA ECO z jedną wężownicą

KENDRA ECO 200

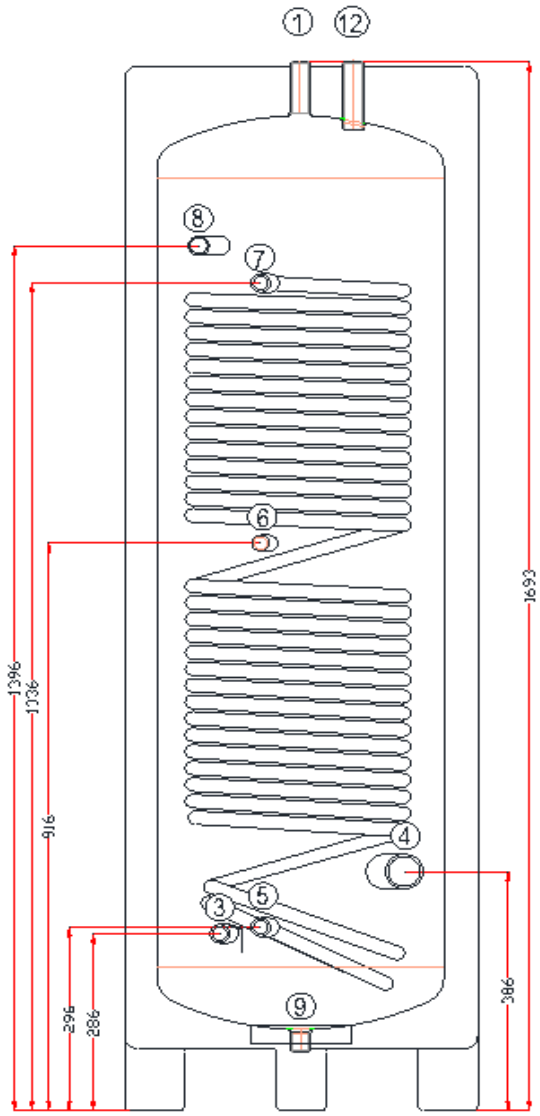

1	Przyłącze ciepłej wody	¾”
3	Przyłącze zimnej wody	¾”
4	Przyłącze grzałki elektrycznej	1/½”
5	Przyłącze wężownicy do pompy ciepłą	¾”
6	Przyłącze czujnika	½”
7	Przyłącze wężownicy do pompy ciepła	¾”
8	Przyłącze cyrkulacji	¾”
9	Przyłącze spustu wody	1”
12	Przyłącze dodatkowe	¾”

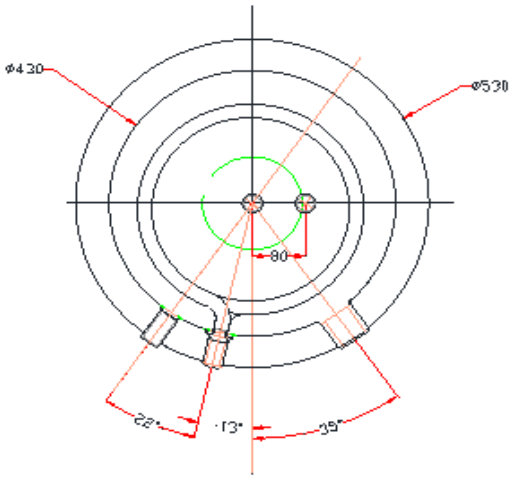

Dane konstrukcyjne podane w katalogu mogą ulec zmianie bez powiadomienia.

Rysunki Techniczne

Podgrzewacz ze stali nierdzewnej AISI444 KENDRA ECO z jedną wężownicą

KENDRA ECO 300

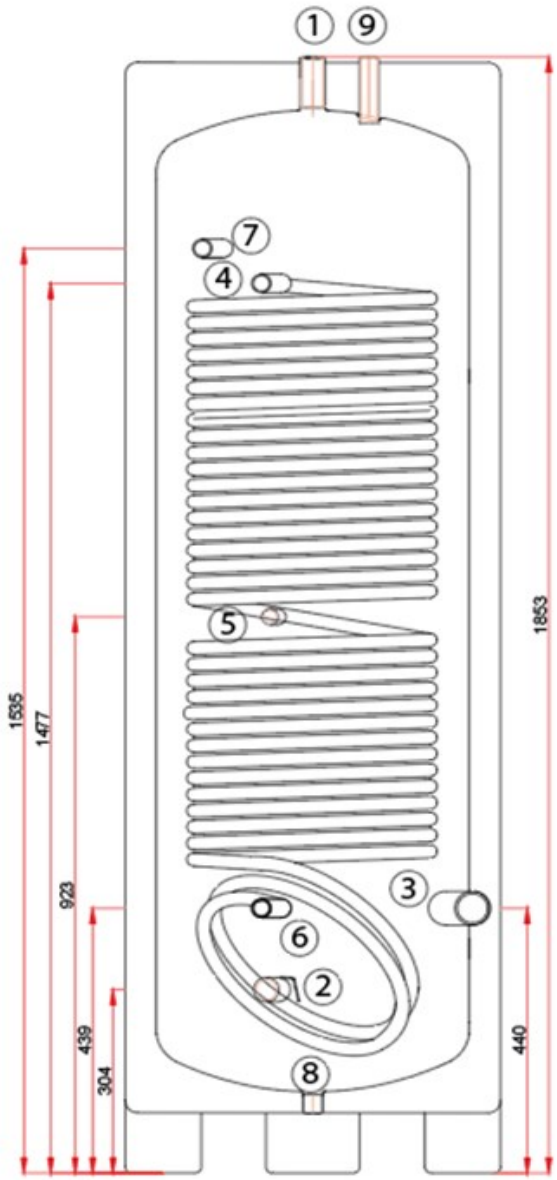

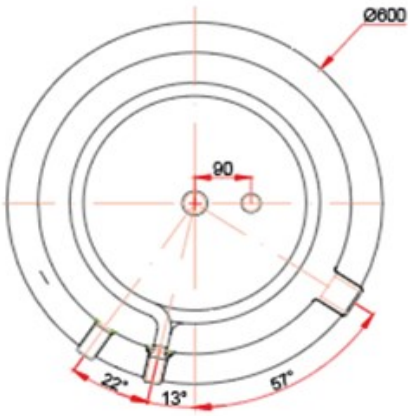

1	Przyłącze ciepłej wody	1”
2	Przyłącze zimnej wody	1”
3	Przyłącze grzałki elektrycznej	1/½”
4	Przyłącze wężownicy do pompy ciepła	1”
5	Przyłącze czujnika	½”
6	Przyłącze wężownicy do pompy ciepła	1”
7	Przyłącze cyrkulacji	¾”
8	Przyłącze spustu wody	1”
9	Przyłącze dodatkowe	¾”

Dane konstrukcyjne podane w katalogu mogą ulec zmianie bez powiadomienia.

Rysunki Techniczne

Podgrzewacz ze stali nierdzewnej AISI444 KENDRA ECO z jedną wężownicą

KENDRA ECO 400

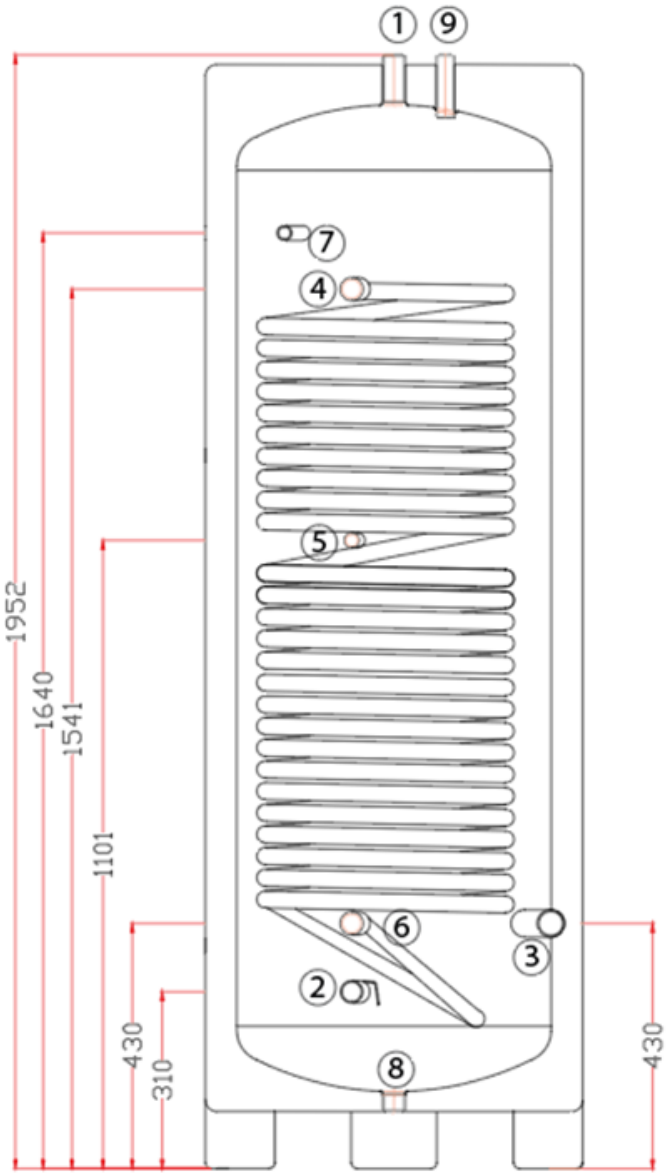

1	Przyłącze ciepłej wody	1”
2	Przyłącze zimnej wody	1”
3	Przyłącze grzałki elektrycznej	1/½”
4	Przyłącze wężownicy do pompy ciepła	1”
5	Przyłącze czujnika	½”
6	Przyłącze wężownicy do pompy ciepła	1”
7	Przyłącze cyrkulacji	¾”
8	Przyłącze spustu wody	1”
9	Przyłącze dodatkowe	¾”

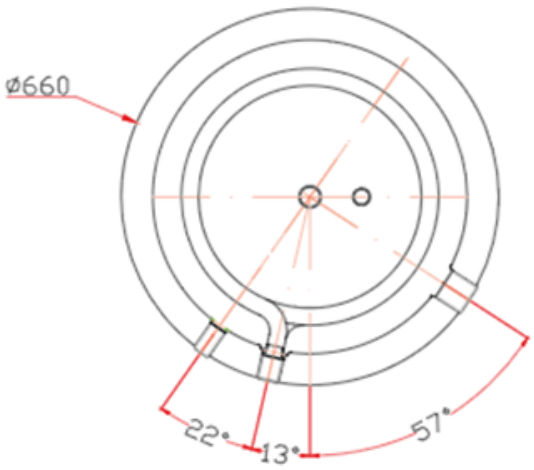

Rysunki Techniczne

Podgrzewacz ze stali nierdzewnej AISI444 KENDRA ECO z jedną wężownicą

KENDRA ECO 500

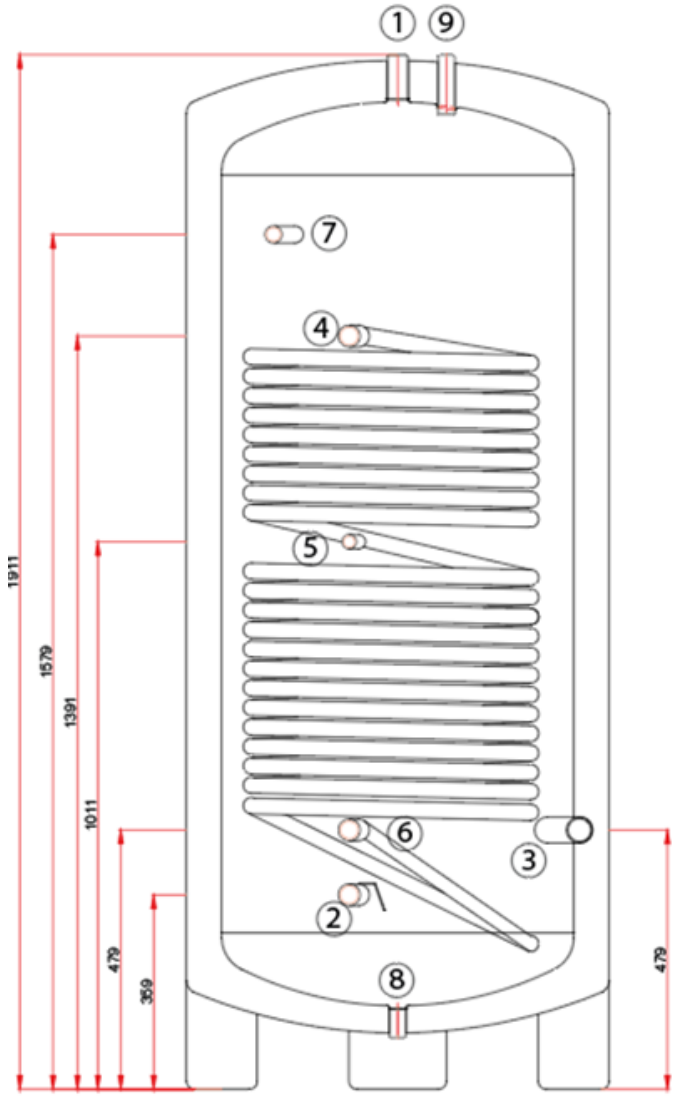

1	Przyłącze ciepłej wody	1”
2	Przyłącze zimnej wody	1”
3	Przyłącze grzałki elektrycznej	1/½”
4	Przyłącze wężownicy do pompy ciepła	1”
5	Przyłącze czujnika	½”
6	Przyłącze wężownicy do pompy ciepła	1”
7	Przyłącze cyrkulacji	¾”
8	Przyłącze spustu wody	1”
9	Przyłącze dodatkowe	¾”

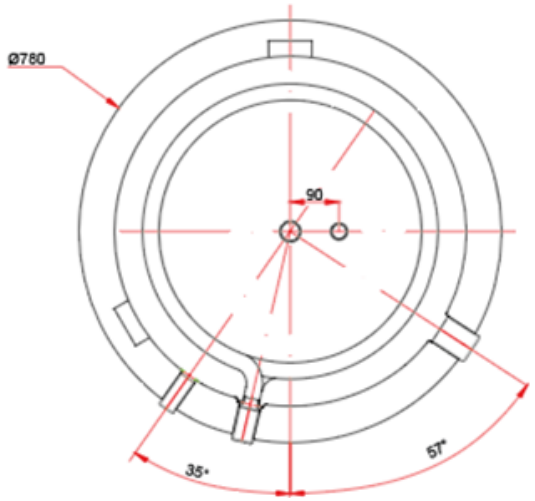

Specyfikacja Techniczna

Podgrzewacz ze stali nierdzewnej AISI444 KENDRA ECO S z dwiema wężownicami (pompa ciepła + solar)

	DANE TECHNICZNE	JEDNOSTKA	KENDRA ECO 200 S	KENDRA ECO 300 S	KENDRA ECO 400 S	KENDRA ECO 500 S
OGÓLNE DANE TECHNICZNE	Pojemność	l	**200**	**300**	**400**	**500**
	Średnica	mm	Ø530	Ø600	Ø660	Ø780
	Wysokość	mm	1693	1853	1952	1911
	Waga	kg	79	89,5	103,5	152,5
	Maksymalne ciśnienie robocze zbiornika	bar	6	6	6	6
	Maksymalne ciśnienie robocze wężownicy	bar	6	6	6	6
	Maksymalna temperatura pracy	°C	90	90	90	90
	Grubość izolacji bocznej zbiornika	mm	50	50	50	65
	Grubość izolacji górnej zbiornika	mm	80	80	80	80
	Rodzaj izolacji	typ	twarda piana PUR	twarda piana PUR	twarda piana PUR	twarda piana PUR
	Ilość wstrzykniętej piany pur	kg/m3	46	46	46	46
	Klasa energetyczna	ERP	B	B	B	B
	Straty postojowe	W	60	69	76	82
	Straty cieplne	kWh/24h	1,44	1,656	1,824	1,968
	Obudowa	typ	włókno szklane	włókno szklane	włókno szklane	włókno szklane
	Kolor obudowy	typ	biały	biały	biały	biały
	Ilość wężownic	szt	2	2	2	2
WĘŻOWNICA DO PC	Powierzchnia wężownicy do pompy ciepła	m2	**2.6**	**3.2**	**3.4**	**3.5**
	Pojemność wężownicy do pompy ciepła	l	17.1	21	22.5	23.11
	Moc wężownicy pc (50°C)	kW	34	42	46	49
	Wydajność wężownicy pc (50°C)	l/h	850	1040	1132	1215
	Moc wężownicy pc (70°C)	kW	51.8	63	73	74
	Wydajność wężownicy pc (70°C)	l/h	1274	1560	1805	1823
WĘŻOWNICA 2	Powierzchnia wężownicy - drugie źródło ciepła	m2	**0.85**	**0.85**	**0.91**	**1.0**
	Pojemność wężownicy - drugie źródło ciepła	l	4.2	4.2	4.4	4.85
	Moc wężownicy 2 (50°C)	kW	11	11	20	20
	Wydajność wężownicy 2 (50°C)	l/h	274	274	502	502
	Moc wężownicy 2 (70°C)	kW	17	17	30,6	30,6
	Wydajność wężownicy 2 (70°C)	l/h	418	418	752	752
PRZYŁĄCZA DO ZBIORNIKA	Przyłącze ciepłej wody	GW/cal	3/4"	1"	1"	1"
	Przyłącze zminej wody	GW/cal	3/4"	1"	1"	1"
	Przyłącze grzałki elektrycznej	GW/cal	1 1/2"	1 1/2"	1 1/2"	1 1/2"
	Przyłącze wężownicy do pompy ciepła 1	GW/cal	3/4"	1"	1"	1"
	Przyłącze czujnika temperatury	GW/cal	1/2"	1/2"	1/2"	1/2"
	Przyłącze wężownicy do pompy ciepła 1	GW/cal	3/4"	1"	1"	1"
	Przyłącze cyrkulacji	GW/cal	3/4"	3/4"	3/4"	3/4"
	Przyłącze spustu wody	GW/cal	3/4"	3/4"	3/4"	3/4"
	Przyłącze wężownicy solarnej 1	GW/cal	3/4"	3/4"	3/4"	3/4"
	Przyłącze wężownicy solarnej 2	GW/cal	3/4"	3/4"	3/4"	3/4"
	Przyłącze dodatkowe	GW/cal	3/4"	3/4"	3/4"	3/4"

Rysunki Techniczne

Podgrzewacz ze stali nierdzewnej AISI444 KENDRA ECO S z dwiema wężownicami

KENDRA ECO S 200

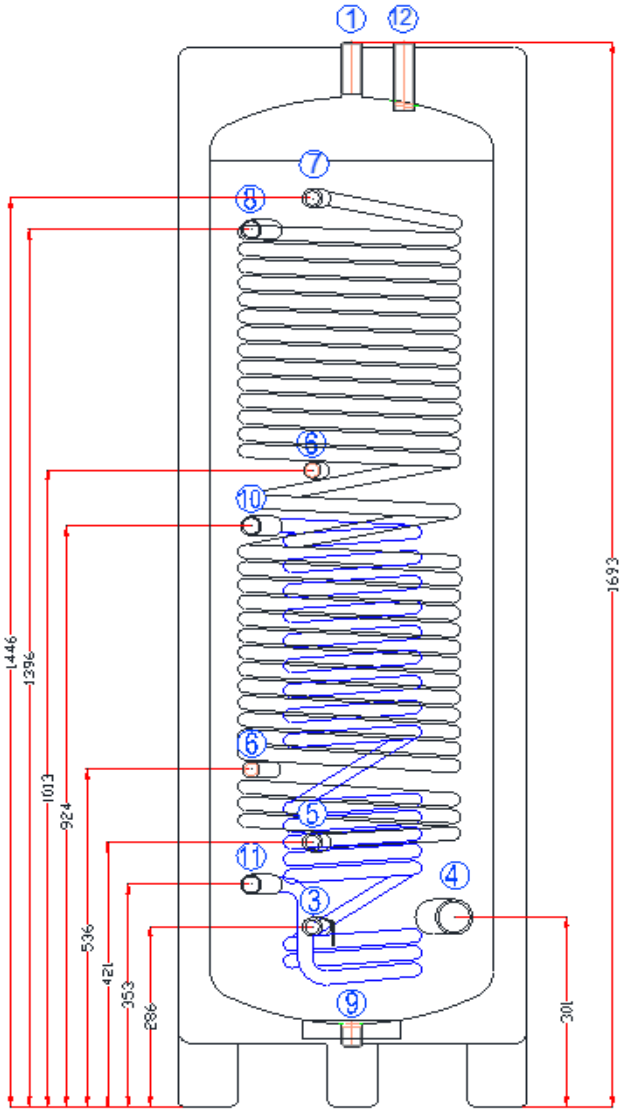

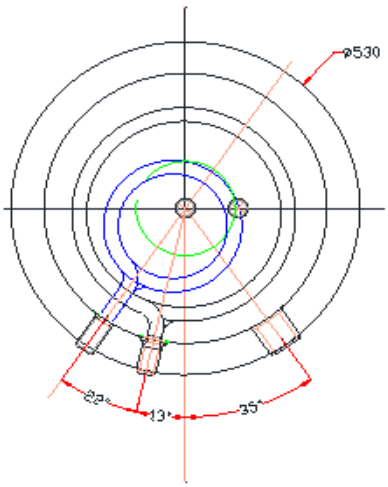

1	Przyłącze ciepłej wody	¾”
2	Nie dotyczy	
3	Przyłącze zimnej wody	¾”
4	Przyłącze grzałki elektrycznej	1/½”
5	Przyłącze wężownicy do pompy ciepła	¾”
6	Przyłącze czujnika	½”
7	Przyłącze wężownicy do pompy ciepła	¾”
8	Przyłącze cyrkulacji	¾”
9	Przyłącze spustu wody	¾”
10	Przyłącze wężownicy do solarów	¾”
11	Przyłącze wężownicy do solarów	¾”
12	Dodatkowe przyłącze	¾”

Rysunki Techniczne

Podgrzewacz ze stali nierdzewnej AISI444 KENDRA ECO S z dwiema wężownicami

KENDRA ECO S 300

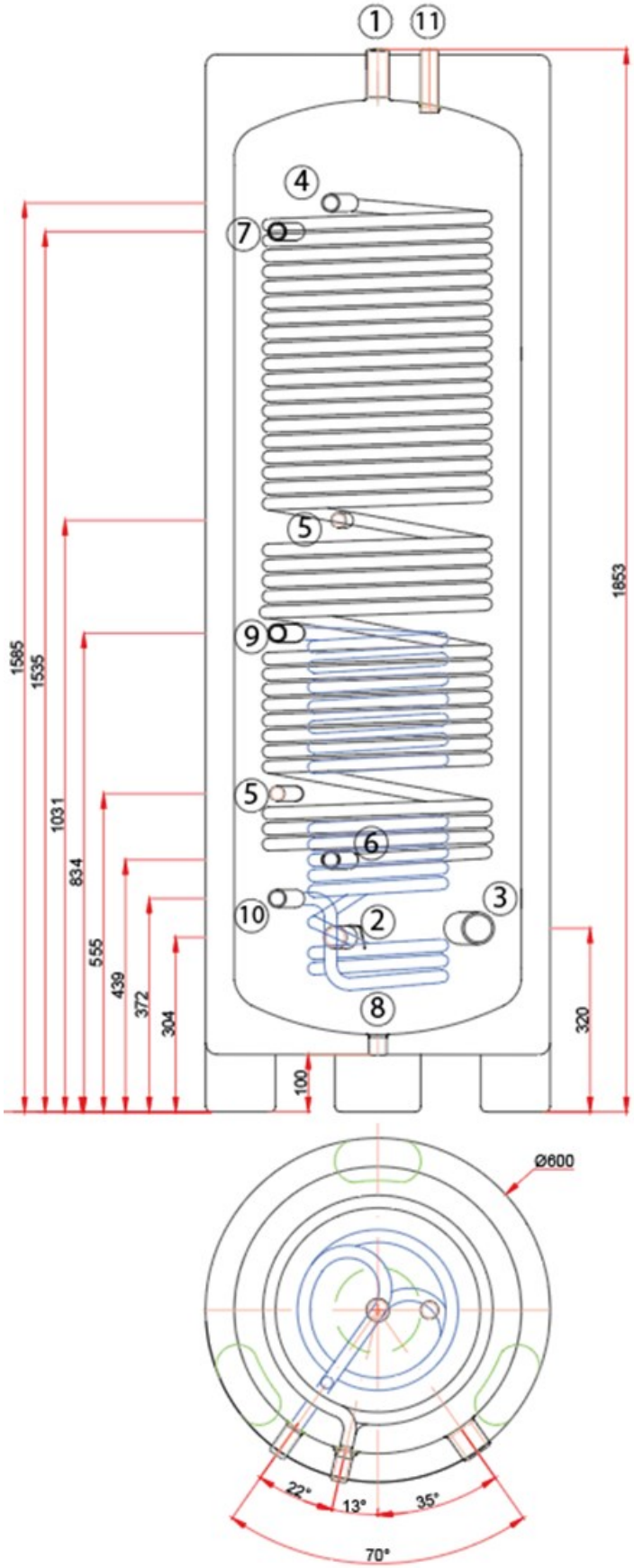

1	Przyłącze ciepłej wody	1”
2	Przyłącze zimnej wody	1”
3	Przyłącze grzałki elektrycznej	1/½”
4	Przyłącze wężownicy do pompy ciepła	1”
5	Przyłącze czujnika	½”
6	Przyłącze wężownicy do pompy ciepła	1”
7	Przyłącze cyrkulacji	¾”
8	Przyłącze spustu wody	¾”
9	Przyłącze wężownicy solarnej	¾”
10	Przyłącze wężownicy solarnej	¾”
11	Przyłącze dodatkowe	¾”

Rysunki Techniczne

Podgrzewacz ze stali nierdzewnej AISI444 KENDRA ECO S z dwiema wężownicami

KENDRA ECO S 400

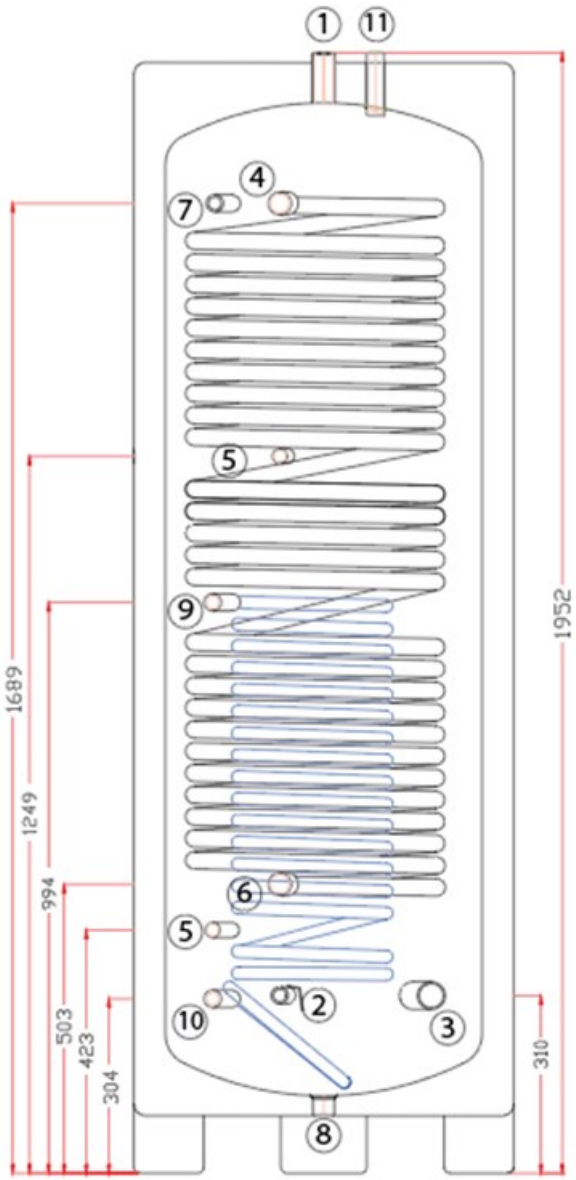

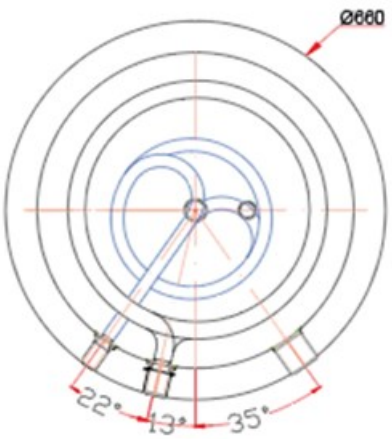

1	Przyłącze ciepłej wody	1”
2	Przyłącze zimnej wody	1”
3	Przyłącze grzałki elektrycznej	1/½”
4	Przyłącze wężownicy do pompy ciepła	1”
5	Przyłącze czujnika	½”
6	Przyłącze wężownicy do pompy ciepła	1”
7	Przyłącze cyrkulacji	¾”
8	Przyłącze spustu wody	¾”
9	Przyłącze wężownicy solarnej	¾”
10	Przyłącze wężownicy solarnej	¾”
11	Przyłącze dodatkowe	¾”

Rysunki Techniczne

Podgrzewacz ze stali nierdzewnej AISI444 KENDRA ECO S z dwiema wężownicami

KENDRA ECO S 500

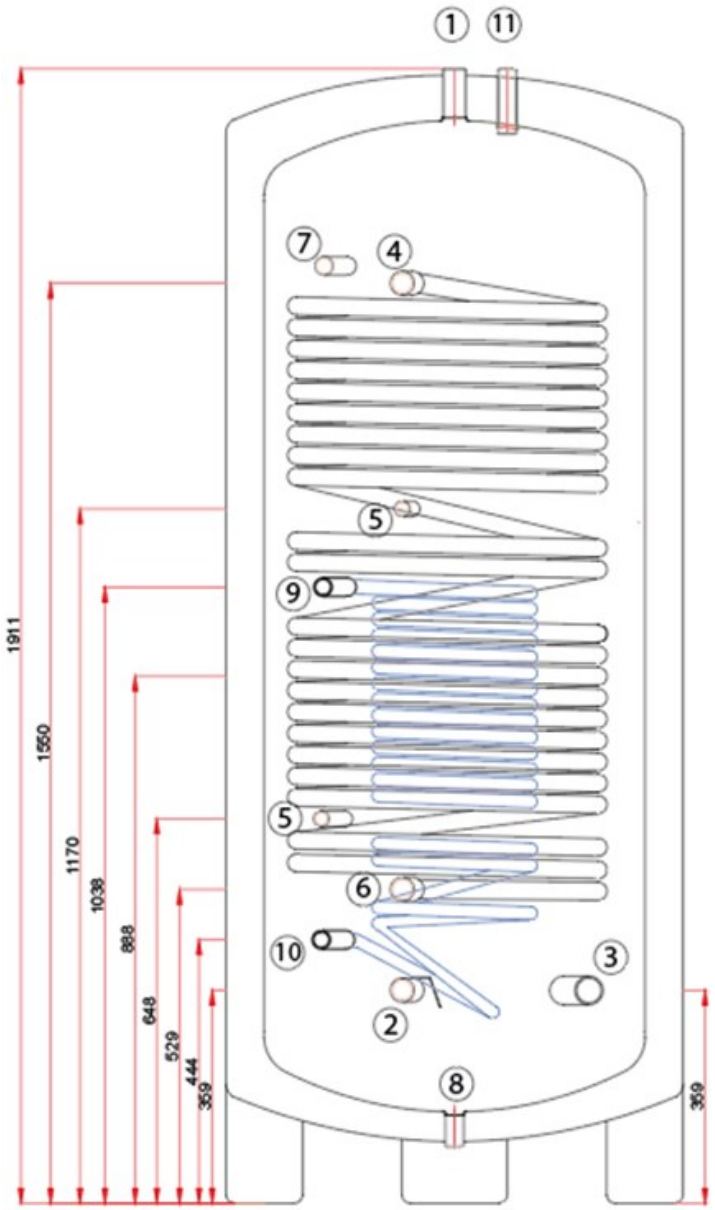

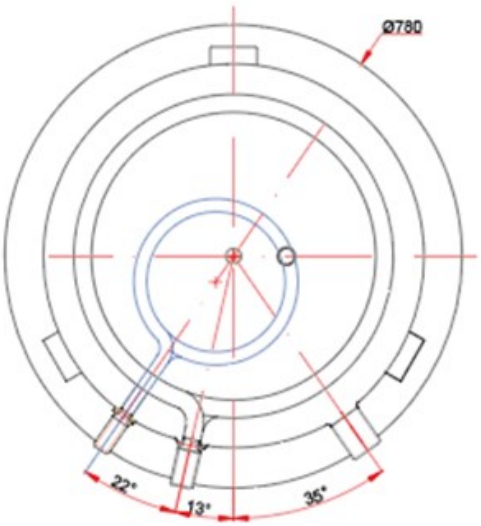

1	Przyłącze ciepłej wody	1”
2	Przyłącze zimnej wody	1”
3	Przyłącze grzałki elektrycznej	1/½”
4	Przyłącze wężownicy do pompy ciepła	1”
5	Przyłącze czujnika	½”
6	Przyłącze wężownicy do pompy ciepła	1”
7	Przyłącze cyrkulacji	¾”
8	Przyłącze spustu wody	¾”
9	Przyłącze wężownicy solarnej	¾”
10	Przyłącze wężownicy solarnej	¾”
11	Przyłącze dodatkowe	¾”

NARODOWY INSTYTUT ZDROWIA PUBLICZNEGO PZH
– Państwowy Instytut Badawczy
National Institute of Public Health NIH – National Research Institute

ATEST HIGIENICZNY

B.BK.60110.1160.2024

ORYGINAŁ

HYGIENIC CERTIFICATE

NATIONAL INSTITUTE OF PUBLIC HEALTH NIH – NATIONAL RESEARCH INSTITUTE

Wyrób / product: **Podgrzewacze wody użytkowej COBALLES ze stali nierdzewnej AISI 444**

Zawierający / containing: stal nierdzewną AISI 444 i AISI 316L, mosiądz CW625N i inne materiały zgodnie z deklaracją producenta

Przeznaczony do / destined: podgrzewania i magazynowania ciepłej wody użytkowej

Wymieniony wyżej produkt odpowiada wymaganiom higienicznym przy spełnieniu następujących warunków / the above-named product is acceptable according to hygienic criteria with the following conditions:

Atest higieniczny nie dotyczy parametrów technicznych i walorów użytkowych wyrobu / Hygienic certificate does not apply to technical parameters and utility value of the product.

Wytwórca / producer:

Depositos Coballes S.L.
36770 O Rosal, Pontevedra, Hiszpania
Poligono Industrial O Viso Cunchada, S/N Poligono

Niniejszy dokument wydano na wniosek / this certificate issued for:

INOX THERMES Sp. z o.o. sp.k.
23-200 Kraśnik
Ul. Józefa Piłsudskiego 12/3

Atest może być zmieniony lub unieważniony po przedstawieniu stosownych dowodów przez którąkolwiek stronę. Niniejszy atest traci ważność po 2027.09.23 lub w przypadku zmian w recepturze albo w technologii wytwarzania wyrobu.

The certificate may be corrected or cancelled after appropriate motivation. The certificate loses its validity after2027.09.23 or in the case of changes in composition or in technology of production.

Data wydania atestu higienicznego: 23 września 2024

The date of issue of the certificate: 23rd September 2024

Kierownik
Zakładu Bezpieczeństwa Zdrowotnego Środowiska

z up.

dr hab. Jolanta Solecka, prof. NIZP PZH-PIB

Kontakt w sprawie niniejszego atestu higienicznego / To contact regarding this hygienic certificate
Zakład Bezpieczeństwa Zdrowotnego Środowiska NIZP PZH - PIB / Department of Environmental Health and Safety NIPH NIH - NRI
00-791 Warszawa, ul.Chocimska 24 / 00-791 Warsaw, Chocimska 24, Poland
e-mail: sekretariat-bk@pzh.gov.pl tel. +48 22 54-21-354, +48 22 54-21-349

Warunki Gwarancji COBALLES KENDRA:

1. Życzeniem naszym jest dostarczyć Państwu wyrób najwyższej jakości, dlatego też każdy etap jego produkcji poddawany jest szczegółowej kontroli jakości. Jednak w przypadku niewłaściwego funkcjonowania wymiennika fakt ten należy zgłosić do punktu serwisowego, punktu sprzedaży lub do producenta.

2. Producent udziela gwarancji na sprawne działanie wymiennika licząc od daty sprzedaży: a) 12 grzałkę elektryczną, b) 5 lat na zbiornik wewnętrzny, 12 miesięcy na obudowę zewnętrzną.

3. Gwarancja obowiązuje od daty montażu urządzenia nie później niż 6 miesięcy od daty zakupu.

4. W przypadku wystąpienia w okresie gwarancji wad i uszkodzeń z przyczyn tkwiących w wyrobie (wady fizyczne wyrobu lub materiału) producent zapewnia bezpłatną naprawę przez własny serwis. Gwarancji nie podlegają usterki spowodowane czynnikami zewnętrznymi od producenta niezależnymi, takimi jak jakość wody, która musi spełniać określone wartości : twardość wody < 250mg/l, chlorki < 200 mg/l, poziom PH od 7.0 do 9, Przewodność elektryczna (EC) w temp. 25°C 200-650 mS/m, siarczany <250 mg/l. W przypadku stwierdzenia wartości związków chemicznych przekraczających te zawarte w gwarancji powinno się zamontować anodę tytanową. Anoda tytanowa jest dodatkowo płatna i znajduje się w ofercie THERMES.

Wypełniona karta gwarancyjna wraz z dowodem zakupu stanowi dla użytkownika podstawę do uznania i do bezpłatnego wykonania naprawy gwarancyjnej.

6. Naprawa gwarancyjna zostanie dokonana najpóźniej w terminie do 14 dni od daty zgłoszenia, a gwarancja ulega przedłużeniu o okres od dnia zgłoszenia usterki do dnia wykonania naprawy. W razie wystąpienia wady i otrzymania ważnego roszczenia w ustawowym okresie gwarancyjnym, według własnego uznania i w zakresie dozwolonym przez prawo, firma Inox Thermes powinna albo (i) naprawić wadę, albo (ii) wymienić produkt na produkt identyczny bądź o podobnej funkcjonalności, albo też (iii) zwrócić cenę zakupu. Wszelkie wymieniane Produkty lub komponenty staną się własnością prawną Inox Thermes. Żadne ważne roszczenia bądź usługi nie przedłużają pierwotnej gwarancji. Wymieniony Produkt lub część nie są objęte nową gwarancją.

7. W przypadku stwierdzenia przez przedstawiciela producenta braku możliwości naprawy zgłoszonej wady wyrobu u klienta, wymiennik jest naprawiany w siedzibie producenta.

8. Pojęcie "naprawa" nie obejmuje czynności obsługi wyrobu (np. płukanie, bieżąca konserwacja), które użytkownik obowiązany jest wykonywać we własnym zakresie i na własny koszt.

9. Gwarancją nie są objęte:

a) wycieki z zaworu bezpieczeństwa z powodu:

1) wysokiego ciśnienia wody w sieci wodociągowej (powyżej 5,5 bara),

2) zainstalowania wymiennika bez naczynia wzbiorczego przeponowego,

3) zainstalowania reduktora ciśnienia wody bez równoczesnego zainstalowania naczynia wzbiorczego przeponowego,

4) użytkowania naczynia wzbiorczego przeponowego bez sprężonego powietrza,

b) uszkodzenia wynikłe z niewłaściwego transportu lub przechowywania,

c) uszkodzenia przez jakość wody, oraz wycieki ze zbiornika spowodowane wysoką zawartością związków chemicznych, uszkodzenia przez mróz, wyładowania atmosferyczne, wahania napięcia, przerwy w dostawie wody, nagrzewania bez cieczy, nadmiernego ciśnienia bądź chlorowania.

d) widoczne efekty przyrostu kamienia na elemencie grzejnym, w zbiorniku oraz na wężownicach,

d) uszkodzenia w wyniku działania siły wyższej lub zdarzeń losowych.

e) usterki bądź koszty wynikające z nieprawidłowego zainstalowania, z użycia niezgodnego z przeznaczeniem, z niedokonywania regularnej konserwacji zgodnie z treścią podręcznika montażu, z zaniedbania, z przypadkowego bądź rozmyślnego uszkodzenia, z niewłaściwego użytkowania, z dokonania jakiejkolwiek modyfikacji, ingerencji lub naprawy przez osobę nieposiadającą stosownych kwalifikacji, bądź z wady spowodowanej wymontowaniem którejkolwiek fabrycznie zainstalowanej części, której działanie ma związek z bezpieczeństwem, lub ingerencji w budowę takiej części, jak też z wyłączenia któregokolwiek środka ochrony;

f) szkody następcze bądź straty pośrednie wynikające z awarii lub wadliwego działania Produktu;

g) szkody powstałe w transporcie — w razie powstania takich szkód, nabywca musi zawiadomić o tym przewoźnika

h) konsekwencje zastania wody (pozbawienia jej powietrza) w razie pozostawienia Produktu nieużywanego na więcej niż kolejnych 60 dni;

11. Użytkownik traci uprawnienia z tytułu gwarancji w przypadku:

- montażu i użytkowania wymiennika niezgodnie z instrukcją obsługi lub obowiązującymi przepisami,

- dokonywania napraw przez osoby nieupoważnione do świadczenia usług gwarancyjnych,

- dokonywania jakichkolwiek zmian konstrukcyjnych w wymienniku, w szczególności samowolnego demontażu lub zaślepienia zaworu bezpieczeństwa,

- nieudostępnienia urządzenia w celu naprawy.

- brakiem lub nie wystarczającym uziemieniem zasobnika,

- złego ustawienia zmiękczacza wody powodującego agresywne środowisko, min twardość wody na zmiękczaczu powinna wynosić 100mgl/l

12. W przypadku nieuzasadnionego wezwania serwisu gwarancyjnego koszty dojazdu i powrotu ponosi reklamujący.

13. Producent nie ponosi odpowiedzialności za szkody wyrządzone osobom lub rzeczom, powstałe przez niewłaściwe zastosowanie i eksploatację urządzenia, jego błędny montaż lub niezastosowanie się do zaleceń producenta.

14. W sprawach nieuregulowanych w niniejszej karcie gwarancyjnej mają zastosowanie właściwe przepisy prawa, w Kodeksu Cywilnego.

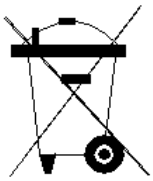

Ten znak na produkcie lub na jego opakowaniu wskazuje, że zgodnie z Dyrektywą Europejską 208/2005 dotyczącą sprzętu elektrycznego i elektronicznego nie można wyrzucać tego produktu poprzez wyrzucanie go do odpadów domowych. Musisz być odpowiedzialny za zdeponowanie tego sprzętu w wyznaczonym punkcie zbiórki sprzętu elektrycznego i elektronicznego. Aby określić miejsca, w których można wyrzucać takie e-odpady i e-odpady, skontaktuj się z lokalnym urzędem samorządowym, organizacją zajmującą się odpadami, która zbiera odpady z gospodarstw domowych w Twojej okolicy lub sklepem, w którym zakupiono produkt.

COBALLES
PREMIUM QUALITY IN HOT WATER SYSTEMS

Wyłączny partner COBALLES:
INOX THERMES sp. z o.o. sp. k.
Ul. Józefa Piłsudskiego 12/3
23-200 Kraśnik
biuro@thermes.pl
www.thermes.pl

THERMES
Green Solutions

COBALLES
PREMIUM QUALITY IN HOT WATER SYSTEMS